# DOMOSTYL EN STRUCTURE AUTO PORTEUSE VITREE

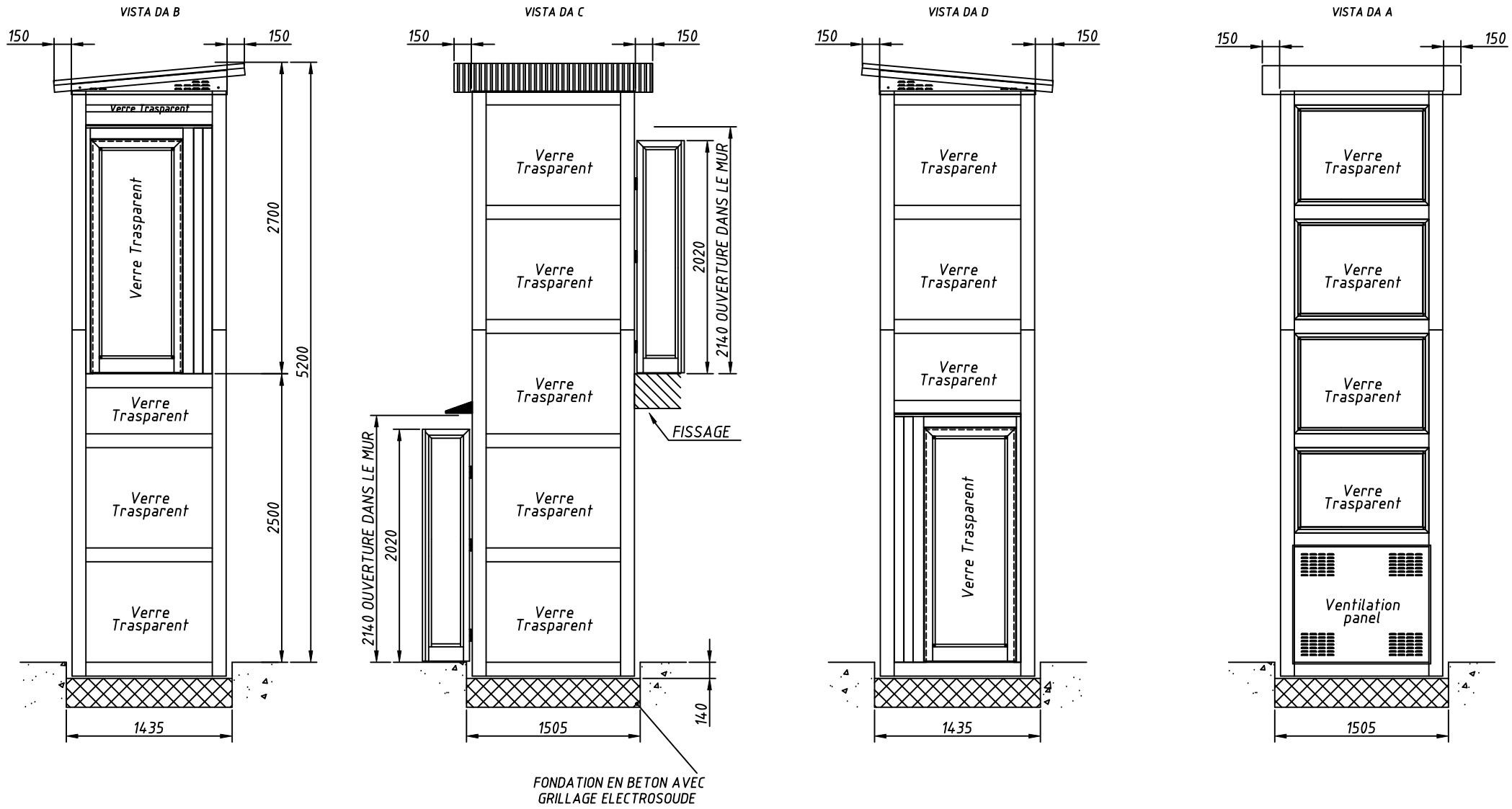


domolift
ascenseurs privatifs

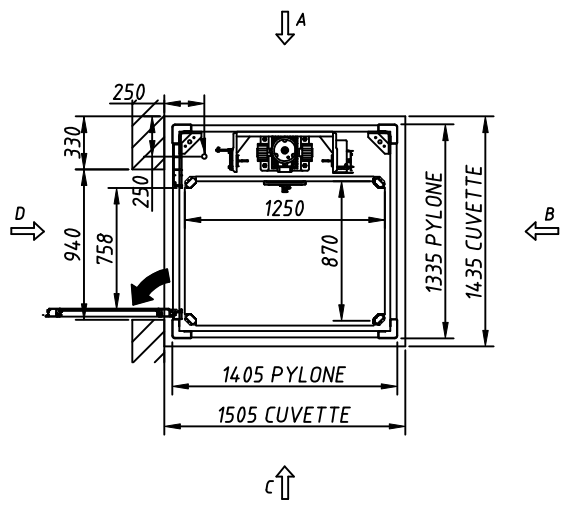


VUE EN PLAN REZ DE CHAUSEE

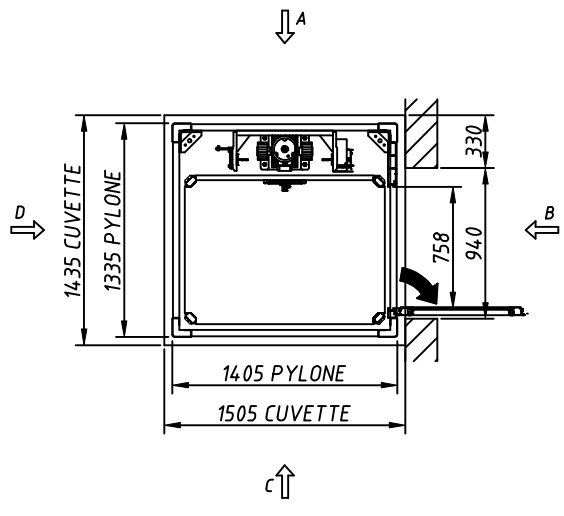


ETAGE 1